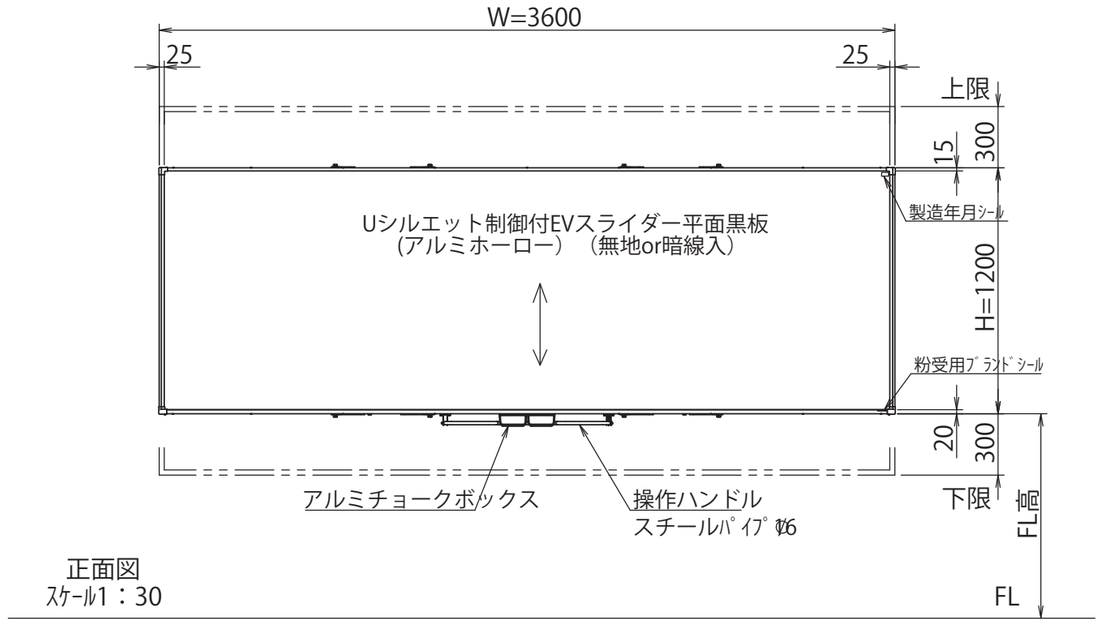

正面図
スケール1：30

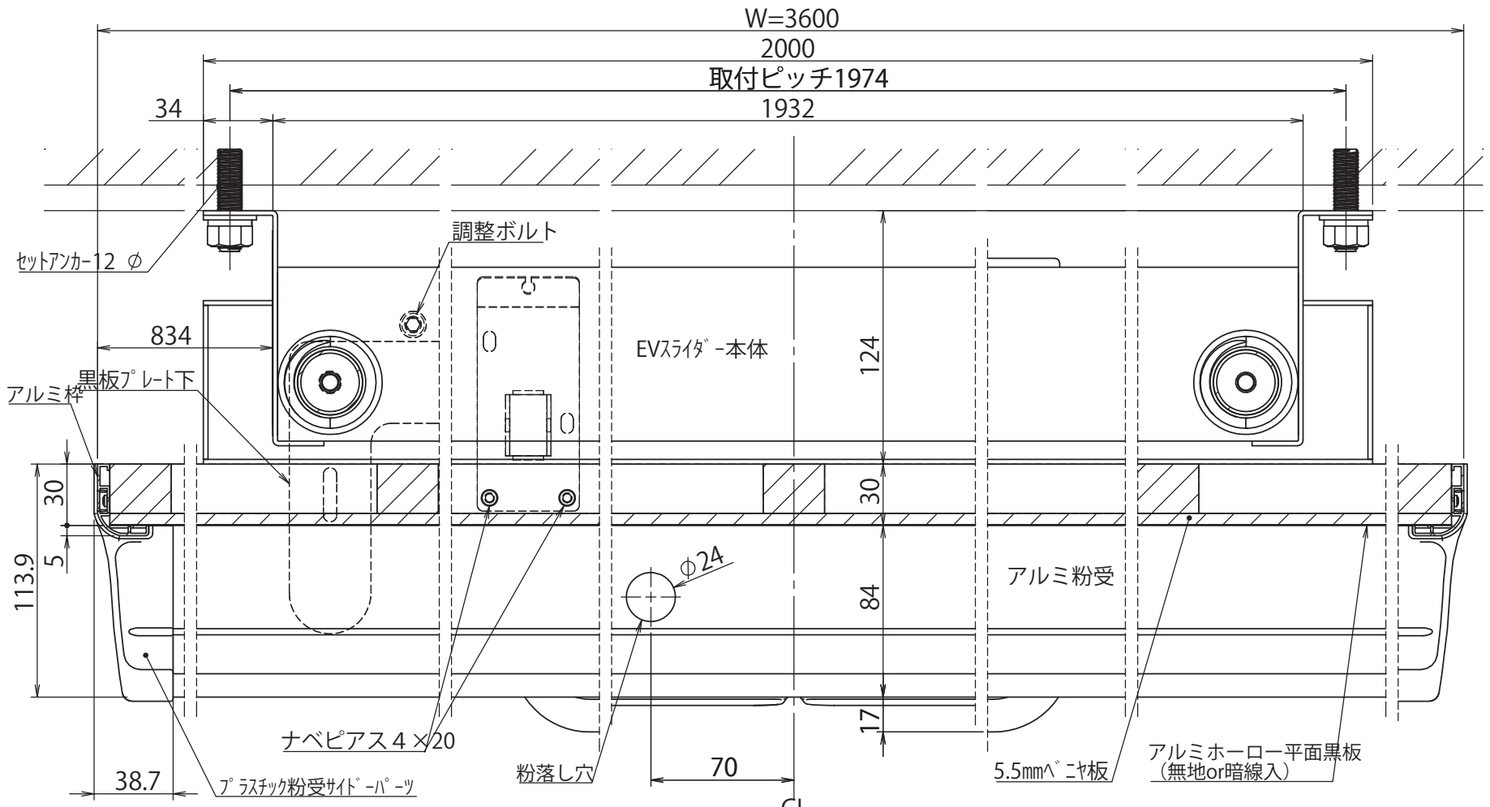

横断面図
スケール1：3

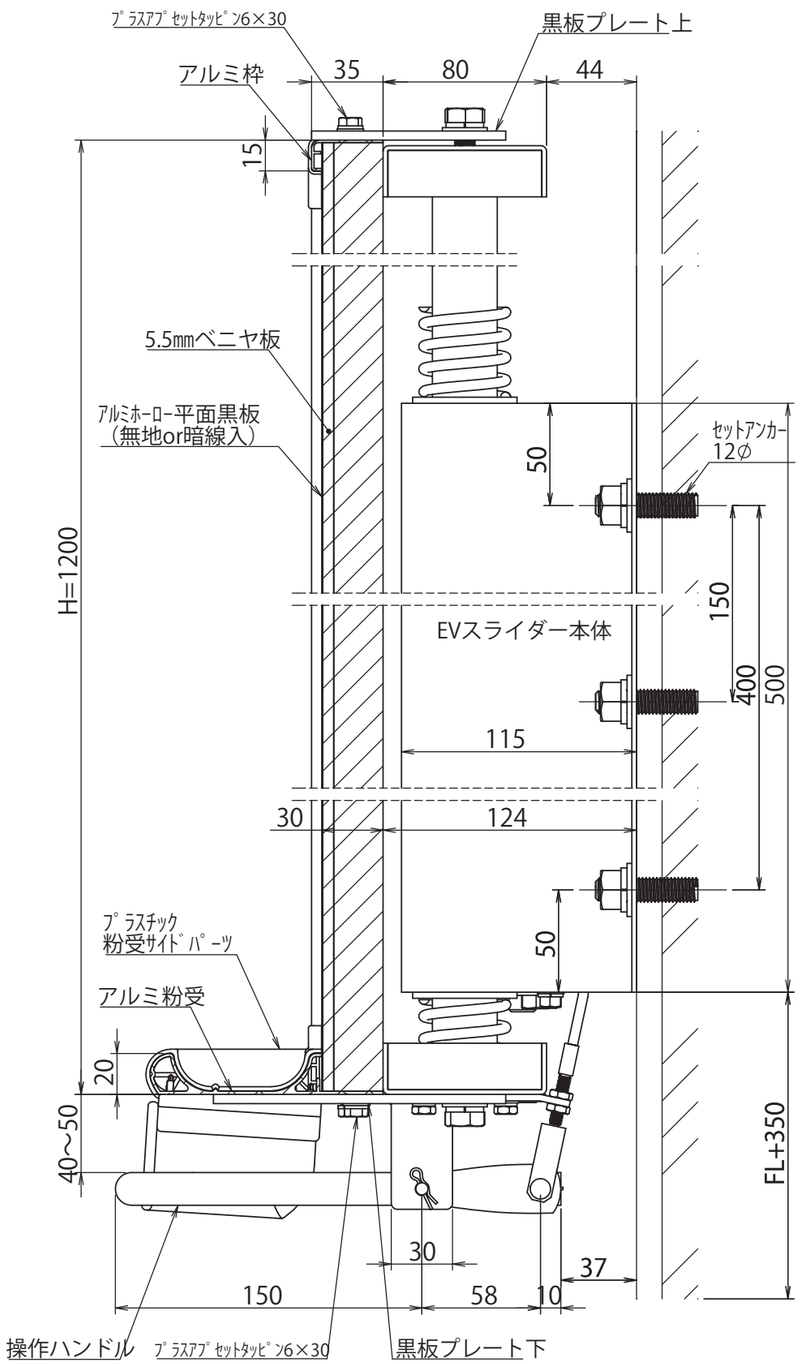

縦断面図
スケール1：3

Felias フェリアス
Fine classroom,Fine future
https://www.felias.jp/

Uシルエット 制御付EVスライダー W3600平面黒板　製品図

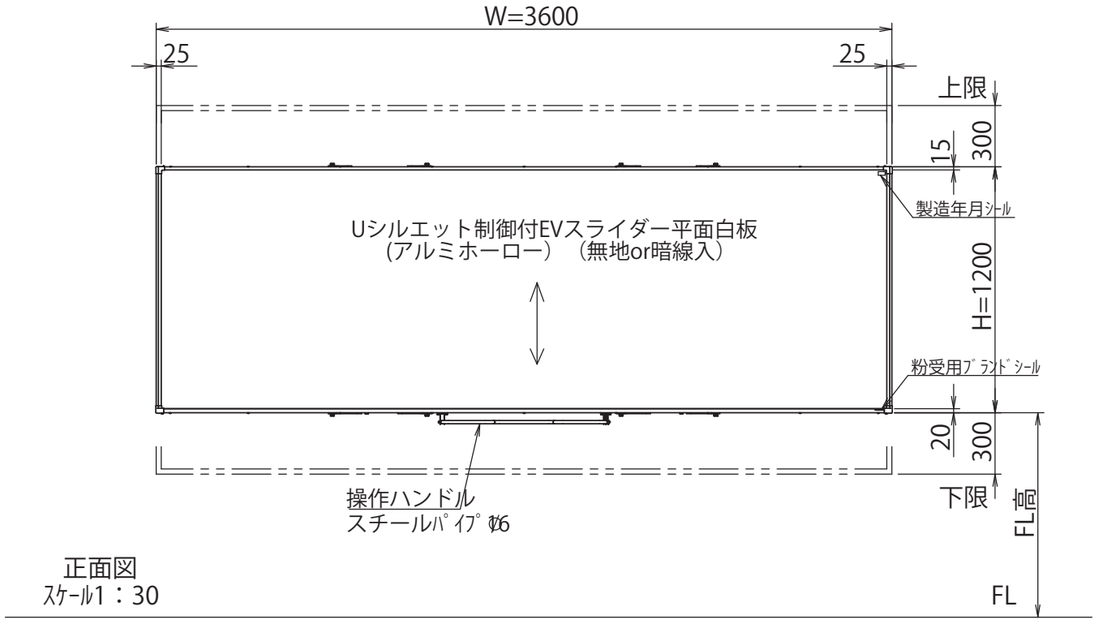

正面図
ｽｹｰﾙ1：30

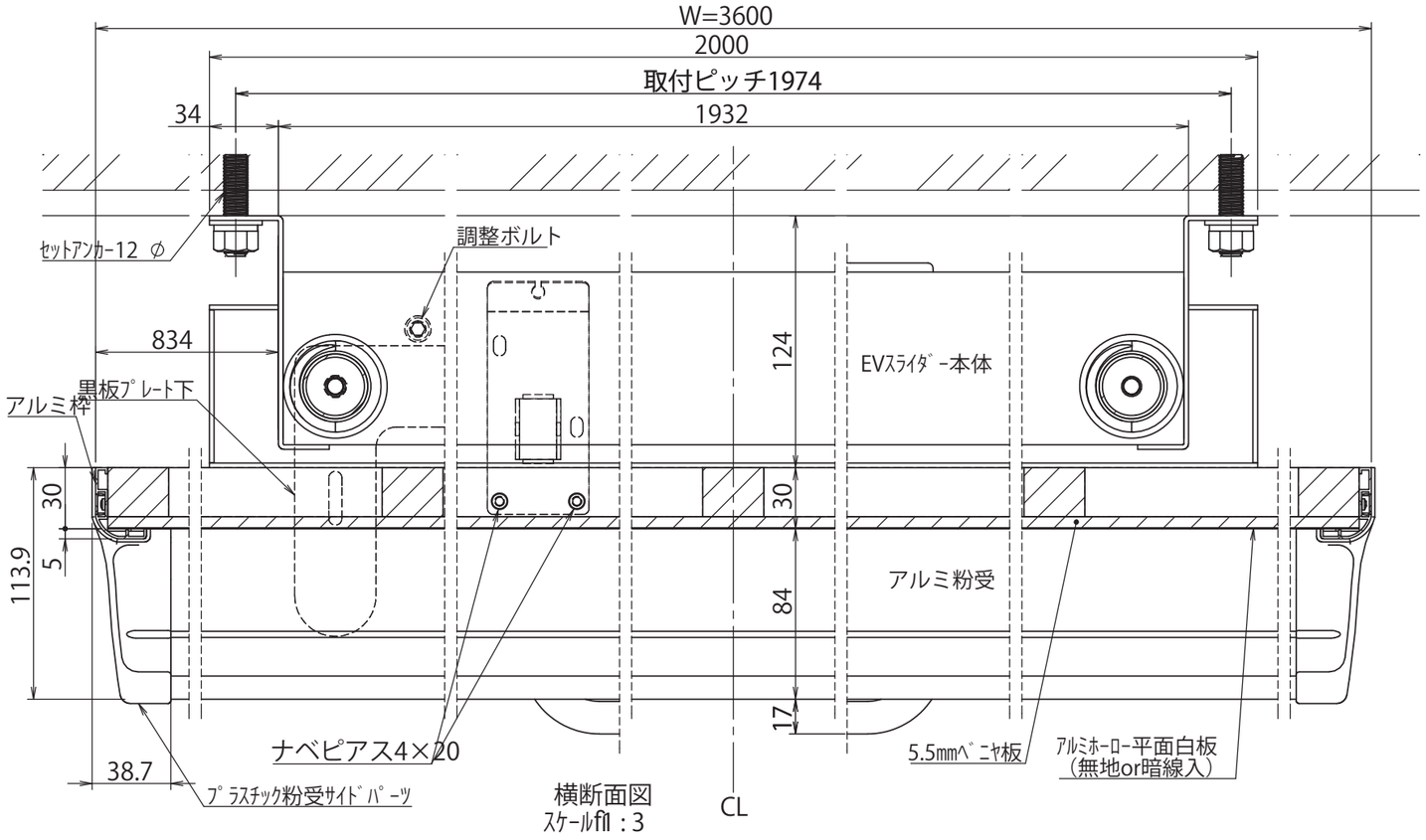

横断面図
ｽｹｰﾙ1：3

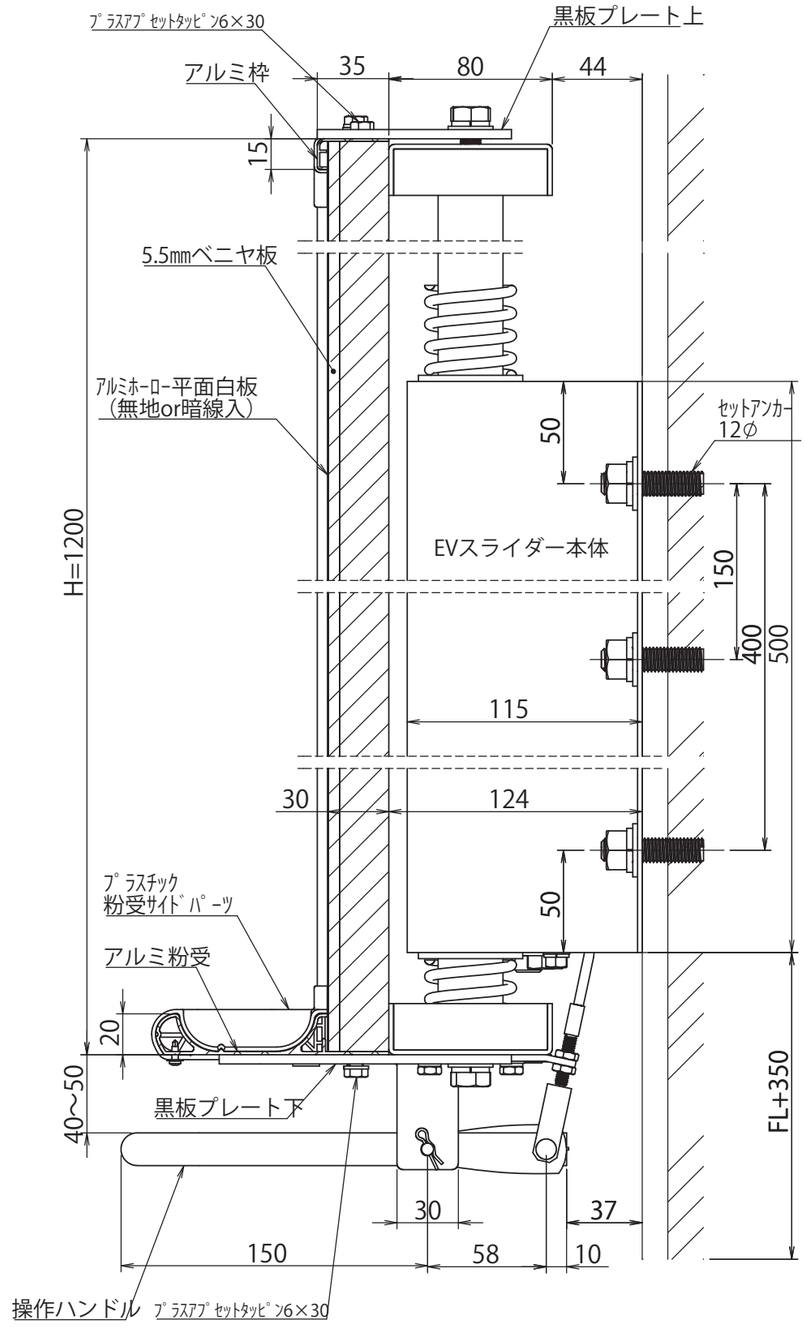

縦断面図
ｽｹｰﾙ1：3

Felias フェリアス
Fine classroom,Fine future
https://www.felias.jp/

Uシルエット 制御付EVスライダー W3600平面白板　製品図

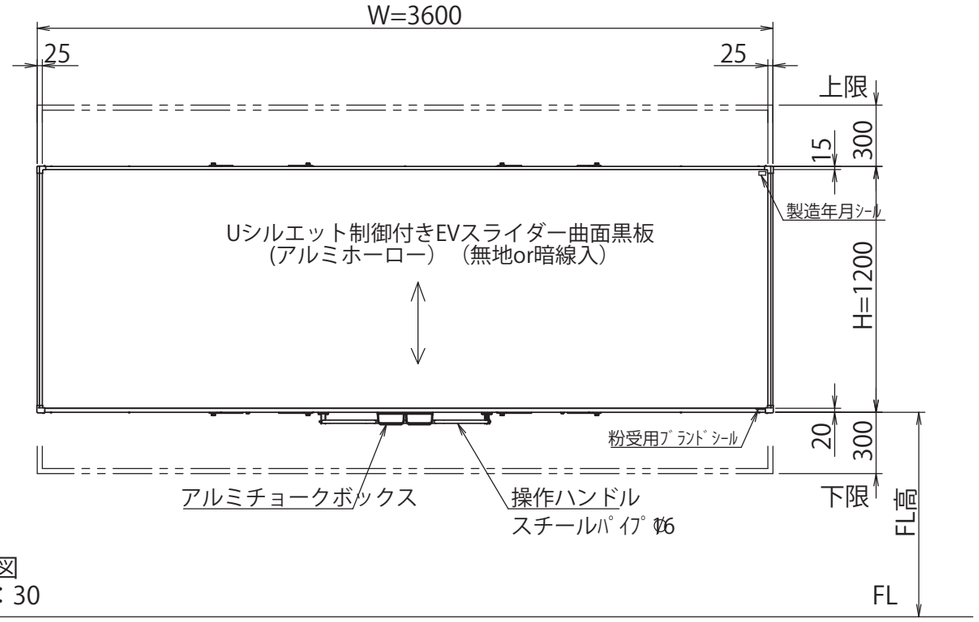

正面図
ｽｹｰﾙ1：30

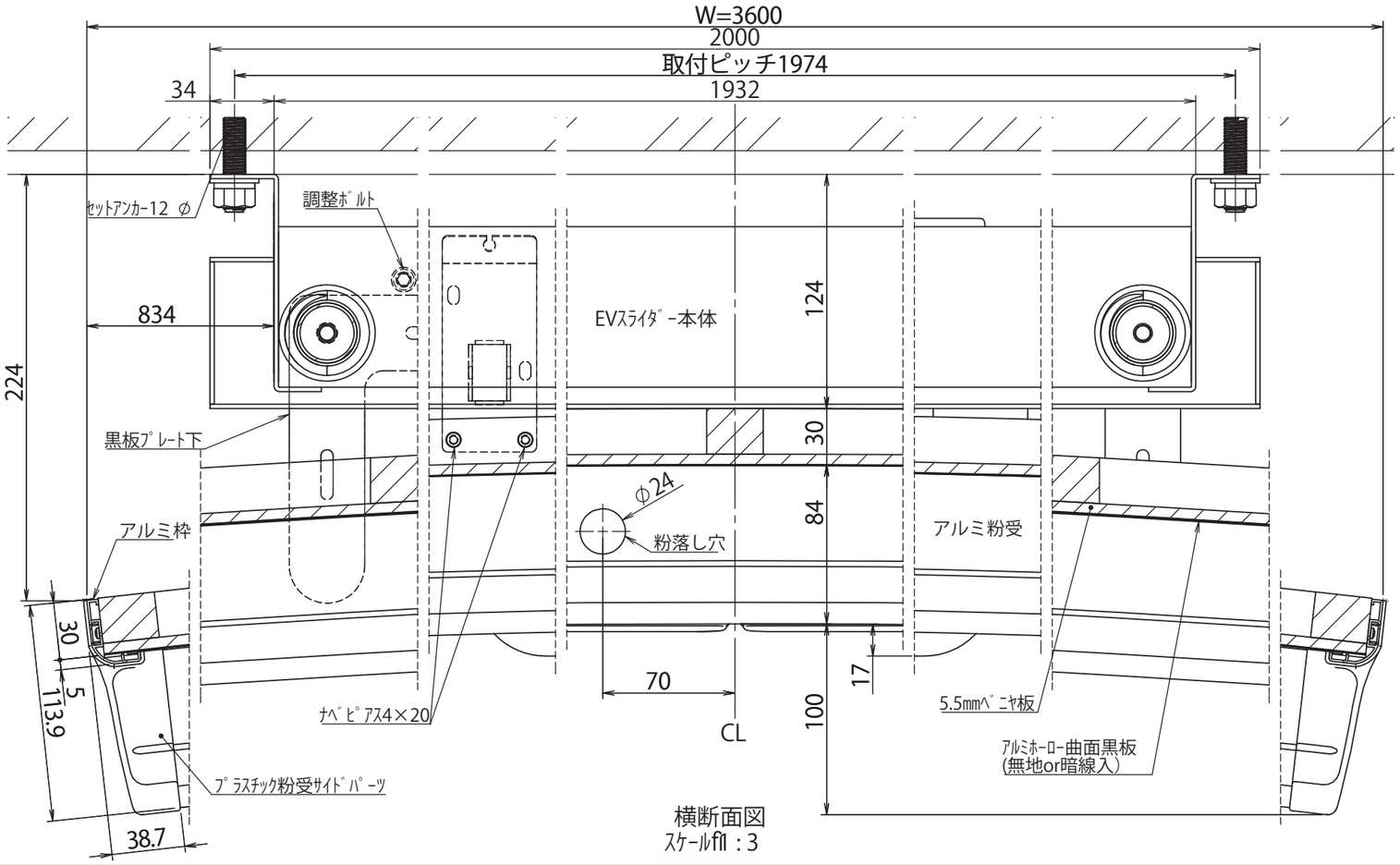

横断面図
ｽｹｰﾙ1：3

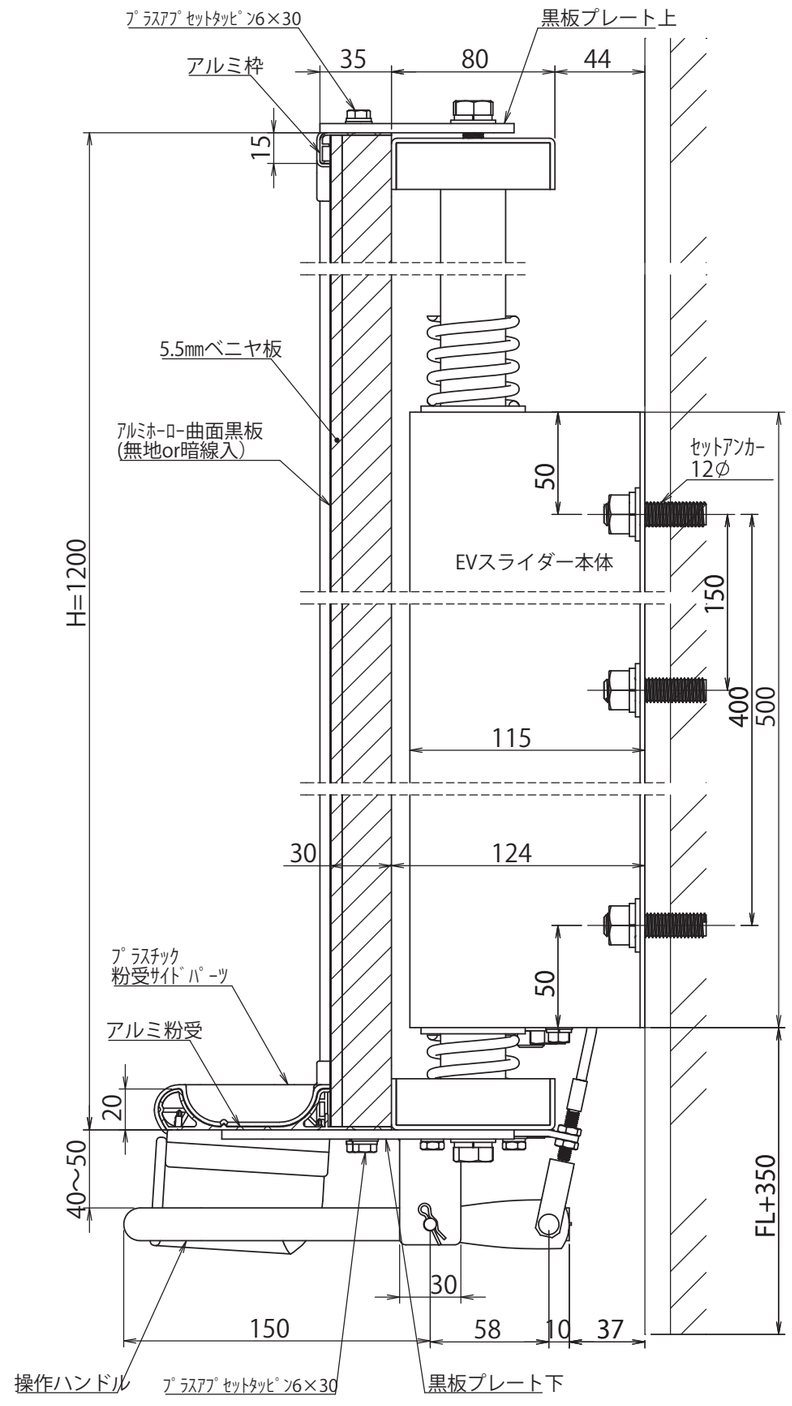

縦断面図
ｽｹｰﾙ1：3

Felias フェリアス
Fine classroom,Fine future
https://www.felias.jp/

Uシルエット 制御付EVスライダーW3600曲面黒板　製品図

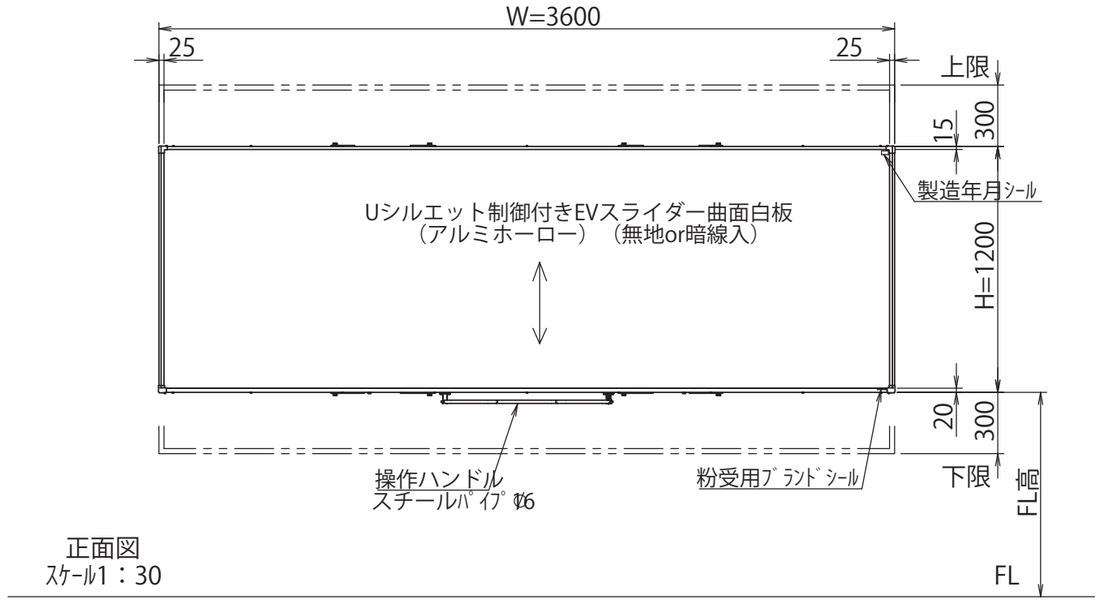

正面図
スケール1：30

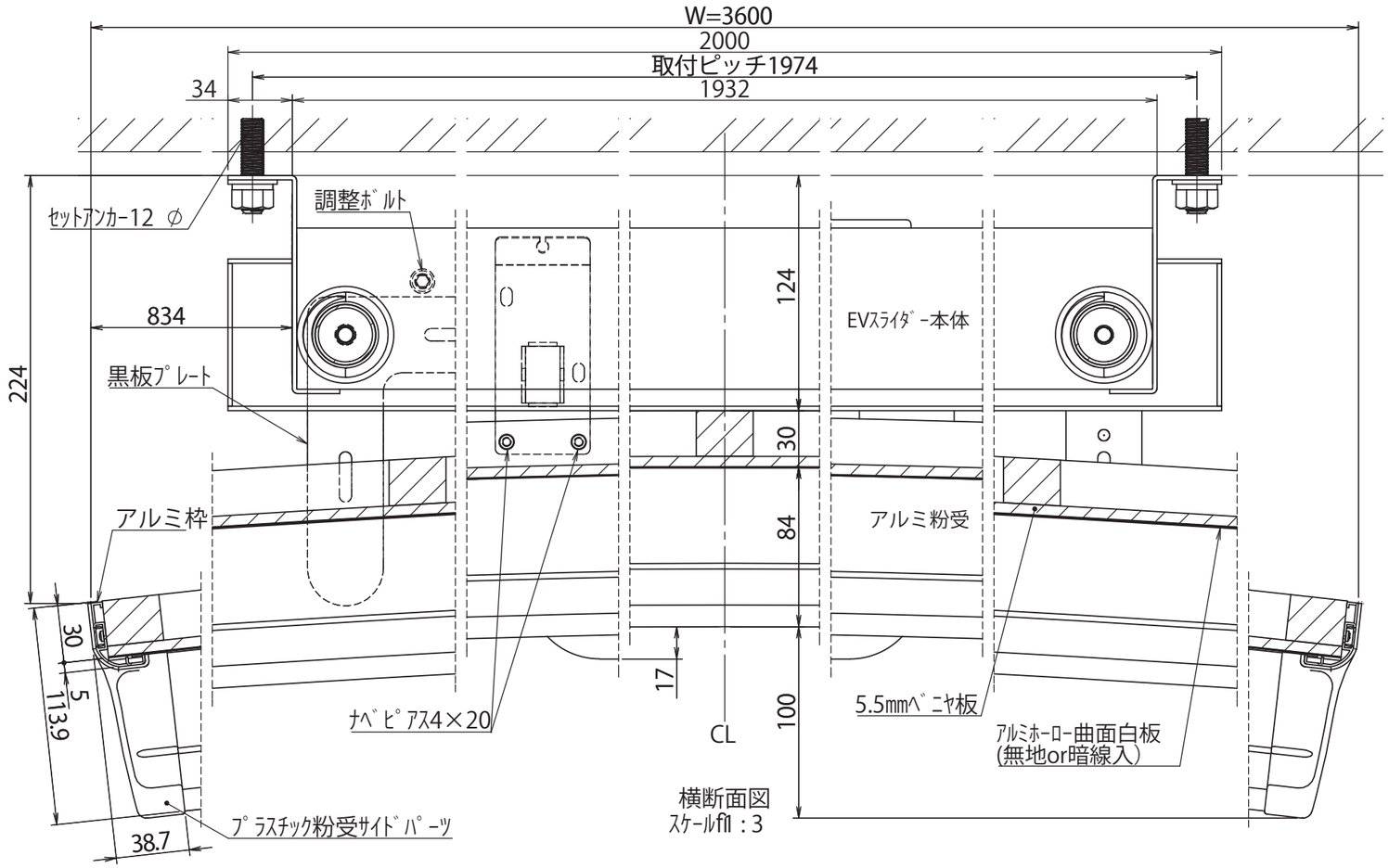

横断面図
スケール1：3

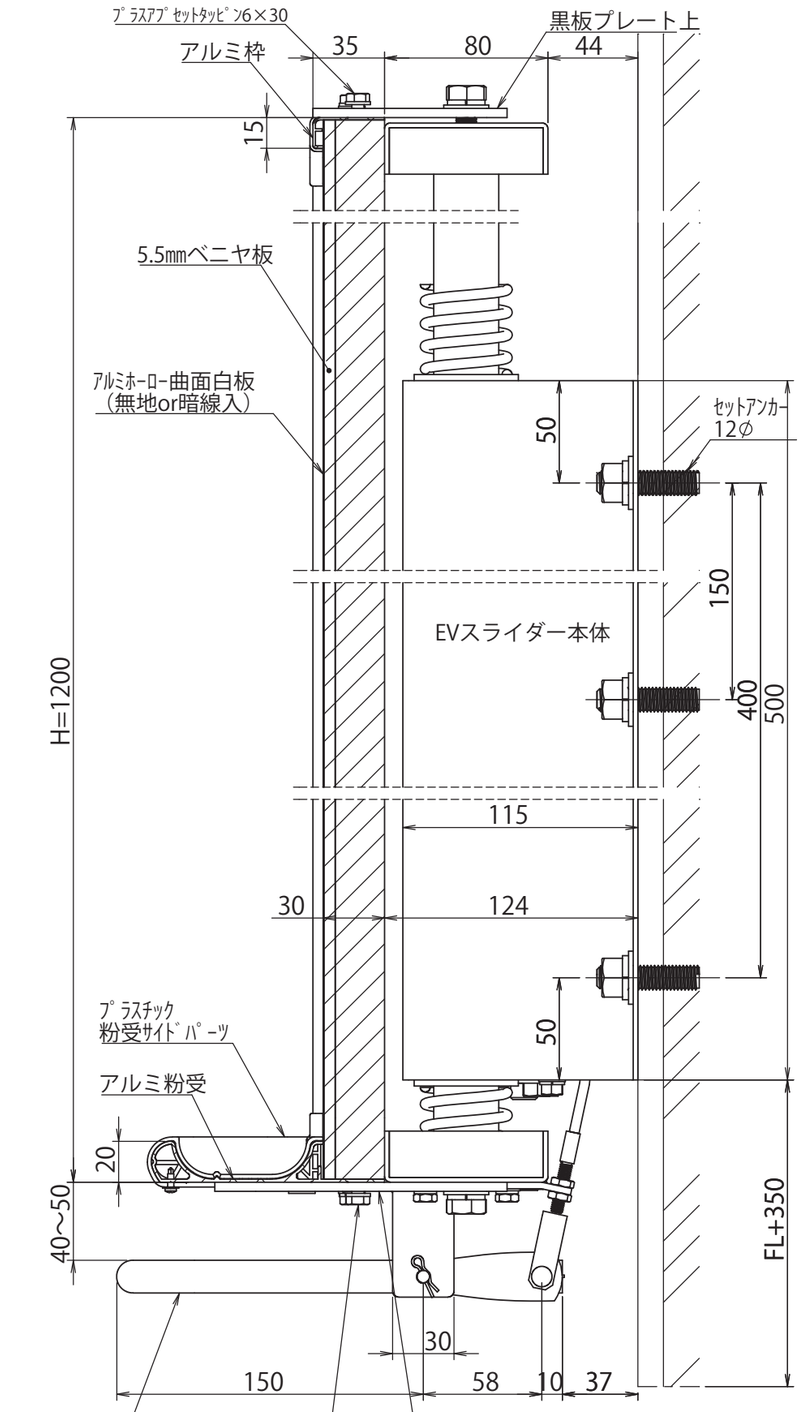

縦断面図
スケール1：3

Felias フェリアス
Fine classroom,Fine future
https://www.felias.jp/

Uシルエット 制御付EVスライダーW3600曲面白板　製品図